BÜTÜN ÖLÇÜLERİ KONTROL EDİNİZ.
OKEYİNİ BEKLİYORUZ. İYİ ÇALIŞMALAR..

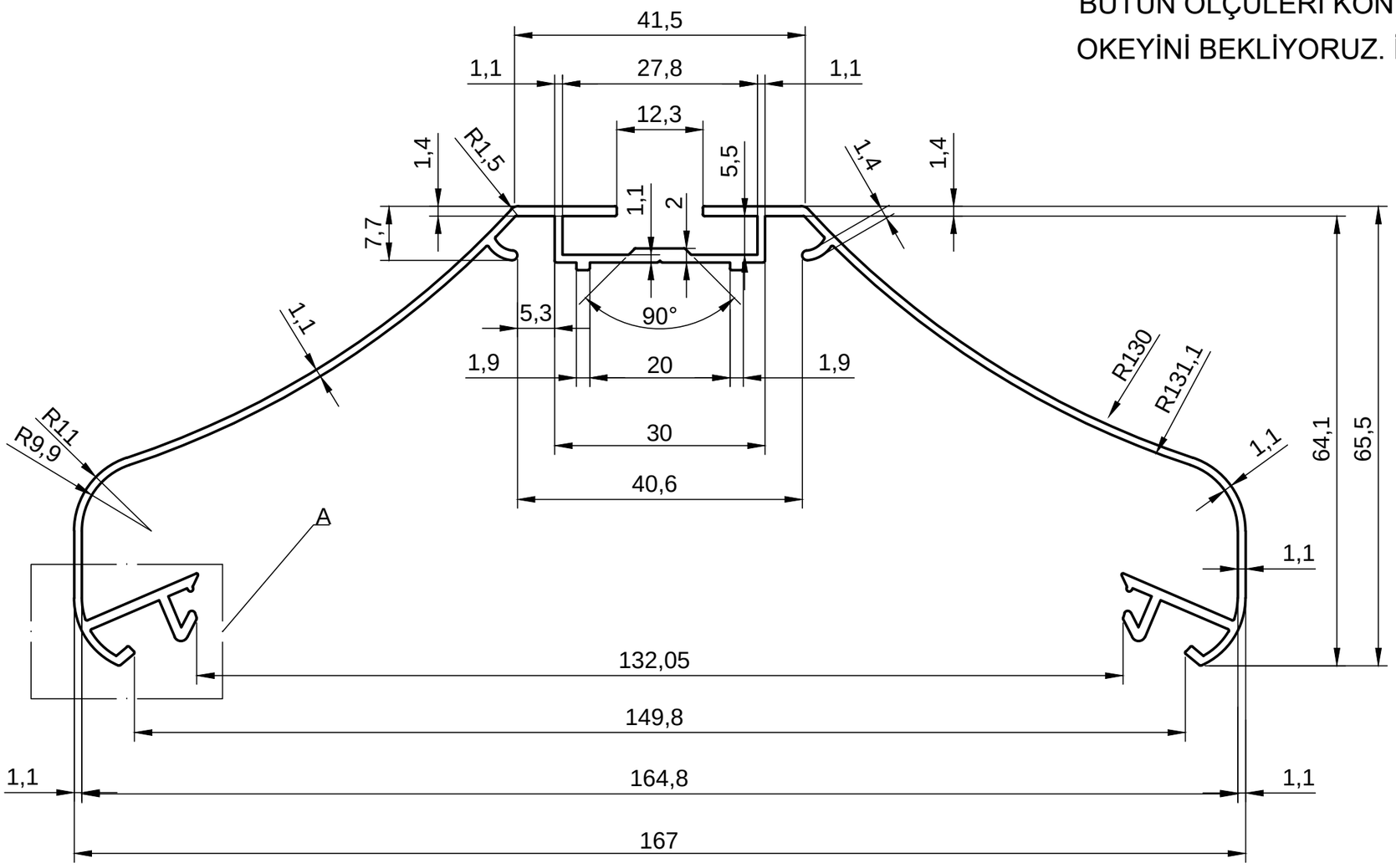

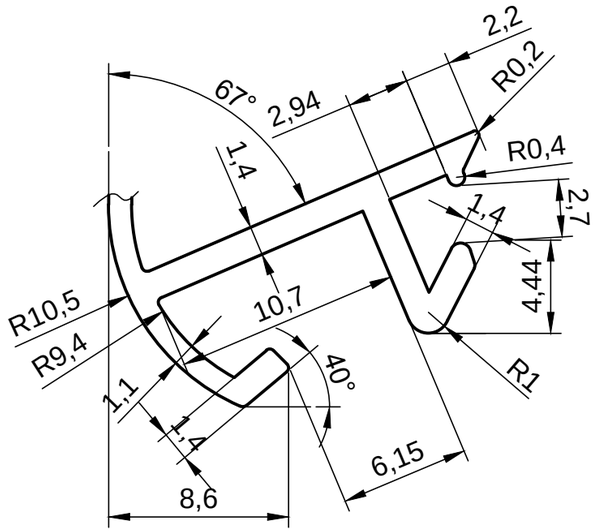

DETAY-A
ÖLÇEK 2.5/1

ALKALSAN
ALÜMİNYUM KALIPLARI
SAN.VE TİC. LTD. ŞTİ.

Tel : +90 216 378 18 08-10-11 (PBX)
Fax : +90 216 378 31 33
E-mail : alkalsan@alkalsan.com
Web : www.alkalsan.com

TÜV
TÜV Rheinland Group

TÜV CERT
DIN EN ISO 9001:2000
Zertifikat: 01 100 044405

Tolerans : Tolerance :	EN 755 - 9	TARİH DATE	18.06.2010
ALKALSAN NO :	A25622	ÇİZEN NAME	VİLDAN DİKALTIN
		KONTROL CONTROL	OĞUZHAN BAYRAM
MÜŞTERİ : CUSTOMER :	NEVSAN	ÖLÇEK SCALE	1/1
MÜŞTERİ NO : CUSTOMER NO :		ÇEVRE PERIMETER (mm)	680.8
PRES : PRESS :	1250 TON	ALAN AREA (mm²)	411.9
KOVAN : CONTAINER :	Ø155	AĞIRLIK WEIGHT (gr/m)	1116.2

BU PROFİL(LER).....FİRMASI TARAFINDAN TALEP EDİLMİŞ OLUP. .....FİRMASININ BU PROFİLİ KULLANMASINDAN VEYA ADAPTE ETMESİNDEN DOGABİLECEK BÜTÜN HUKUKİ PROBLEMLERİNDEN ALKALSAN ALÜMİNYUM KALIPLARI SAN. VE TİC. LTD. ŞTİ. SORUMLU DEĞİLDİR.