BU PROFİL(LER).....FİRMASI TARAFINDAN TALEP EDİLMİŞ OLUP. .....FİRMASININ BU PROFİLİ KULLANMASINDAN VEYA ADAPTE ETMESİNDEN DOGABİLECEK BÜTÜN HUKUKİ PROBLEMLERİNDEN ALKALSAN ALÜMİNYUM KALIPLARI SAN. VE TİC. LTD. ŞTİ. SORUMLU DEĞİLDİR.

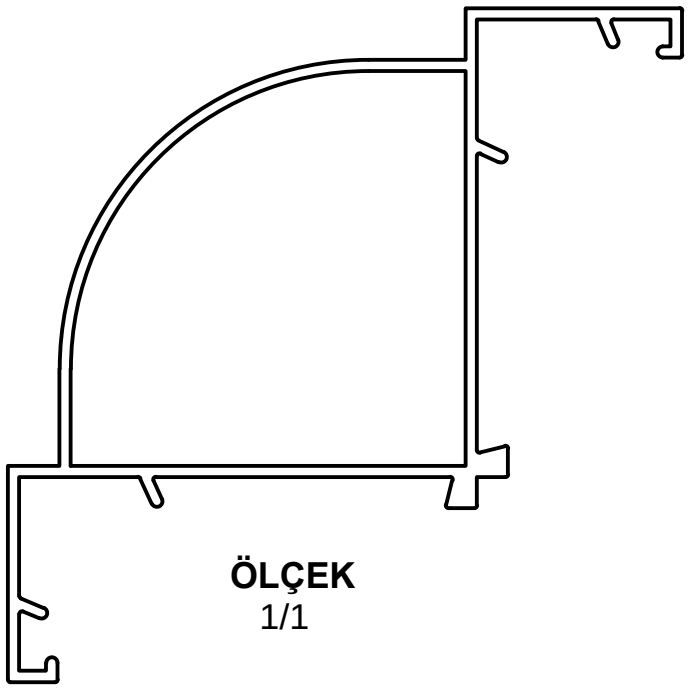

ÖLÇEK
1/1

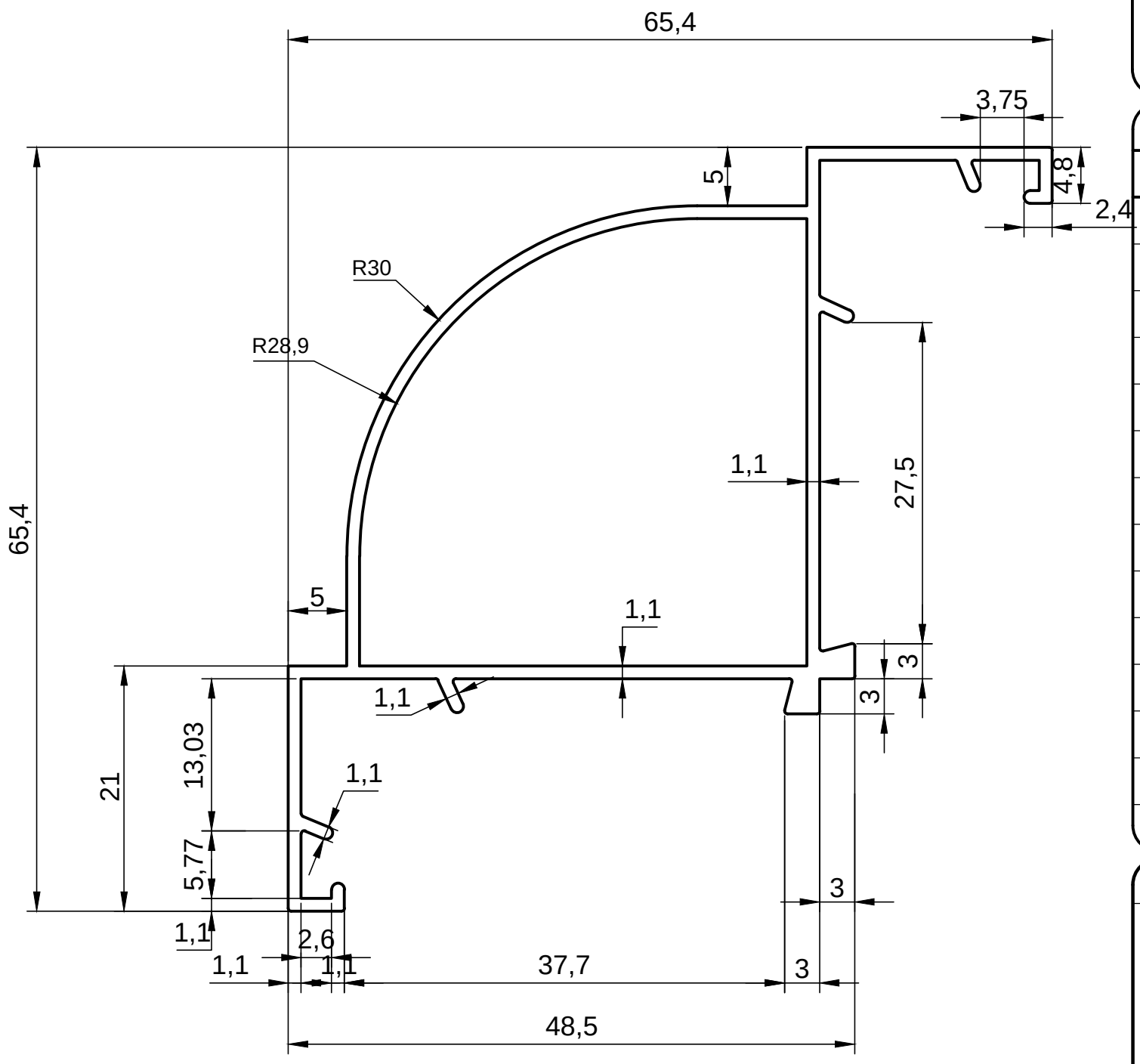

ÇİZİM KAYNAĞI	
YENİ TASARI	☐
E-MAİL	☒
NUMUNE	☐

Değerli müşterimiz, Çizimi oluşturulan profilin,ölçü ve şekil kontrollerini yapmadan onaylamayınız. Onaylanan çizimin ölçü / şekil kontrol sorumluluğu sizlere aittir. Alkalsan ltd.şti'ne rücu edilemez.

TS EN 12020-2

SIZE TOLERANS

RANGE	TOLERANS
> 5 ⩽ 18	± 0.20
> 18 ⩽ 25	± 0.25
> 25 ⩽ 40	± 0.30
> 40 ⩽ 50	± 0.35
> 50 ⩽ 65	± 0.40
> 65 ⩽ 80	± 0.45
> 80 ⩽ 100	± 0,55
> 100 ⩽ 120	± 0,65
> 120 ⩽ 150	± 0.80
> 150 ⩽ 180	± 1.0
> 180 ⩽ 220	± 1.15
> 220 ⩽ 270	± 1,3
> 270 ⩽ 320	± 1,6

KAŞE VE İMZA

Onay :...../...../20.....

ALKALSAN
ALÜMİNYUM KALIPLARI
SAN.VE TİC. LTD. ŞTİ.

Tel : +90 216 378 18 08-10-11 (PBX)
Fax : +90 216 378 31 33
E-mail : alkalsan@alkalsan.com
Web : www.alkalsan.com

TÜVRheinland ®
CERT
ISO 9001
ID:9105028056

Tolerans : Tolerance :	TS EN 12020-2	TARİH DATE	11.10.2021
ALKALSAN NO :	A52379	ÇİZEN NAME	UĞUR ÖNER
		KONTROL CONTROL	SERDAR KILIÇ
MÜŞTERİ CUSTOMER :	AKS 030	ÖLÇEK SCALE	1.5/1
MÜŞTERİ NO CUSTOMER NO :		ÇEVRE PERIMETER (mm)	300.6
PRES PRESS :	1500 TON	ALAN AREA (mm²)	253.8
KOVAN CONTAINER :	Ø158	AĞIRLIK WEIGHT (gr/m)	688