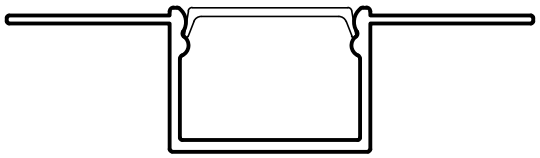

ÖLÇEK : 1/1

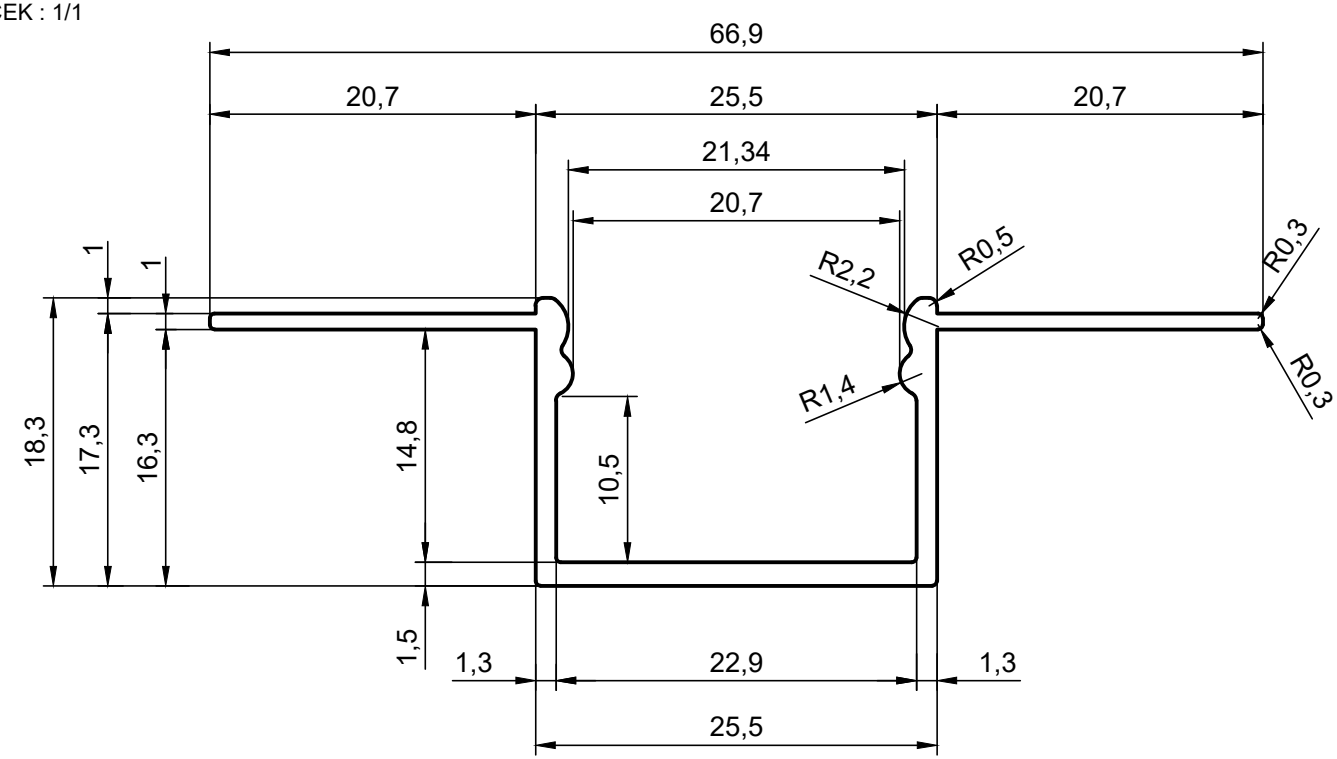

TS EN 755-3	
SIZE TOLERANS	
RANGE	TOLERANS
> 5 ⩽ 18	± 0.20
> 18 ⩽ 25	± 0.25
> 25 ⩽ 40	± 0.30
> 40 ⩽ 50	± 0.35
> 50 ⩽ 65	± 0.40
> 65 ⩽ 80	± 0.45
> 80 ⩽ 100	± 0,55
> 100 ⩽ 120	± 0,65
> 120 ⩽ 150	± 0.80
> 150 ⩽ 180	± 1.0
> 180 ⩽ 220	± 1.15
> 220 ⩽ 270	± 1,3
> 270 ⩽ 320	± 1,6

MESKAL

Aluminium Extrusion Dies

Tel : (0312) 815 14 18 Gsm: 0542 657 29 29
E-mail : Teknik@meskal.com.tr
E-mail : Saray mah. adnan menderes bulvarı no: 20/D
K.KAZAN / ANKARA / TURKEY

Tolerans : Tolerance :	EN 755-3	TARİH DATE	05.03.2024
MESKAL NO:	M3521	ÇİZEN NAME	SİNEM ORDU
		KONTROL CONTROL	SERKAN KOCA
MÜŞTERİ CUSTOMER :	A.ALÜMİNYUM	ÖLÇEK SCALE	2/1
MÜŞTERİ NO CUSTOMER NO :		ÇEVRE PERIMETER (mm)	204,3
PRES PRESS :	1500 TON	ALAN AREA (mm²)	131,3
KOVAN CONTAINER :	Ø160	AĞIRLIK WEIGHT (gr/m)	355,8

KAŞE VE İMZA

Onay tarihi:...../...../20.....

BU PROFİL(LER).....FİRMASI TARAFINDAN TALEP EDİLMİŞ OLUP. .....FİRMASININ BU PROFİLİ KULLANMASINDAN VEYA ADAPTE ETMESİNDEN DOGABİLECEK BÜTÜN HUKUKİ PROBLEMLERİNDEN MESKAL ALÜMİNYUM KALIPLARI SAN. VE TİC. LTD. ŞTİ. SORUMLU DEĞİLDİR.